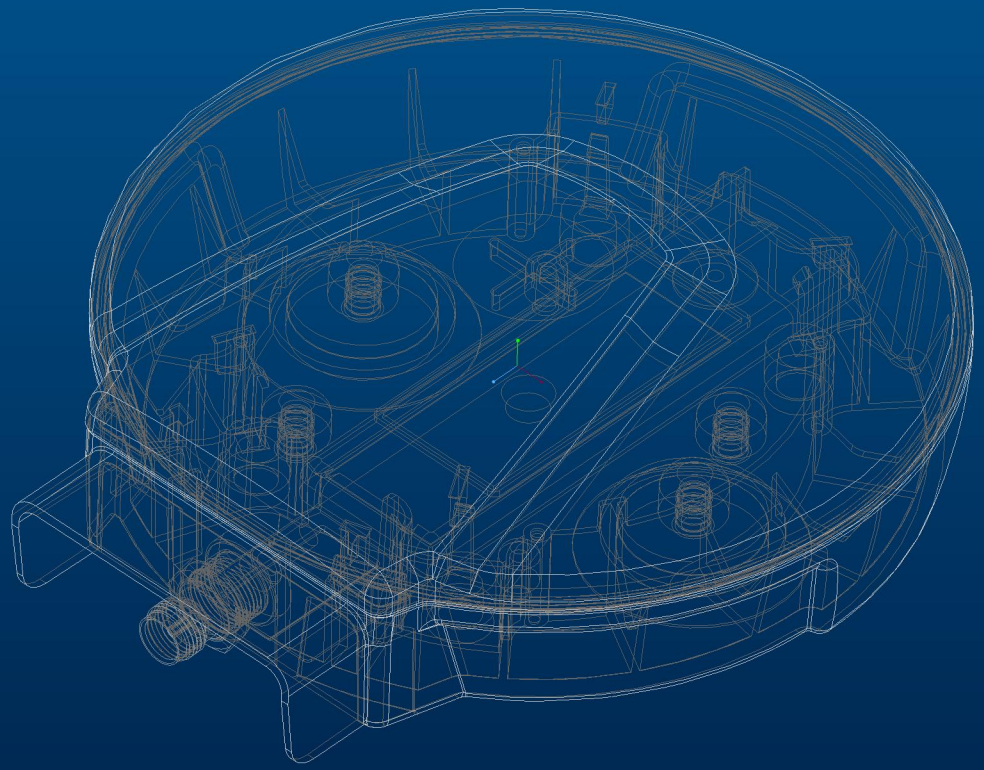

X.X+-0.5
X.XX+-0.10
X.XXX+-0.001
ANG.+-0.5